LE CONFORT DU PASSÉ. LA PERFORMANCE D'AUJOURD'HUI.

INSTRUCTIONS D'INSTALLATION DES SUPPORTS MURAUX TYPIQUES PIÈCE # SJ-8

Tous les radiateurs muraux doivent être sécurisés au montant de la structure à l'aide de l'ensemble de supports fournis par Ecorad.

Matériel requis :

crayon | ruban à mesurer | détecteur de montant | niveau | perceuse | mèche 1/8" | tournevis

Matériel inclus :

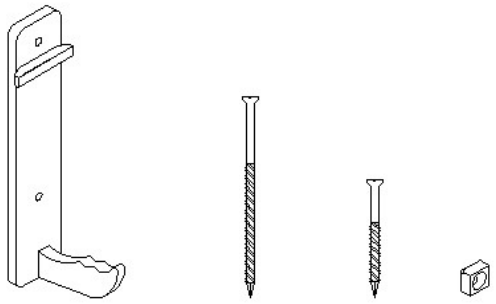

X 2 Support SJ-8 | X2 vis 6" | X 4 vis 3½" | X 2 bride

Avertissement pour l'installation d'un radiateur électrique : le boîtier de branchement doit toujours être situé vers le bas du côté gauche ou droit.

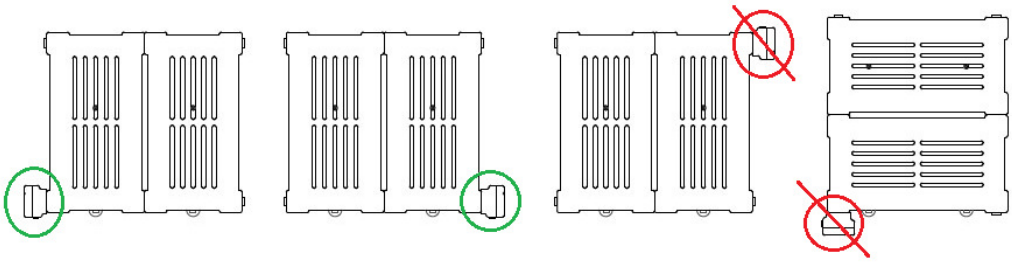

© 2023 ECORAD INC

LE CONFORT DU PASSÉ. LA PERFORMANCE D'AUJOURD'HUI.

INSTRUCTIONS D'INSTALLATION DES SUPPORTS MURAUX TYPIQUES PIÈCE # SJ-8

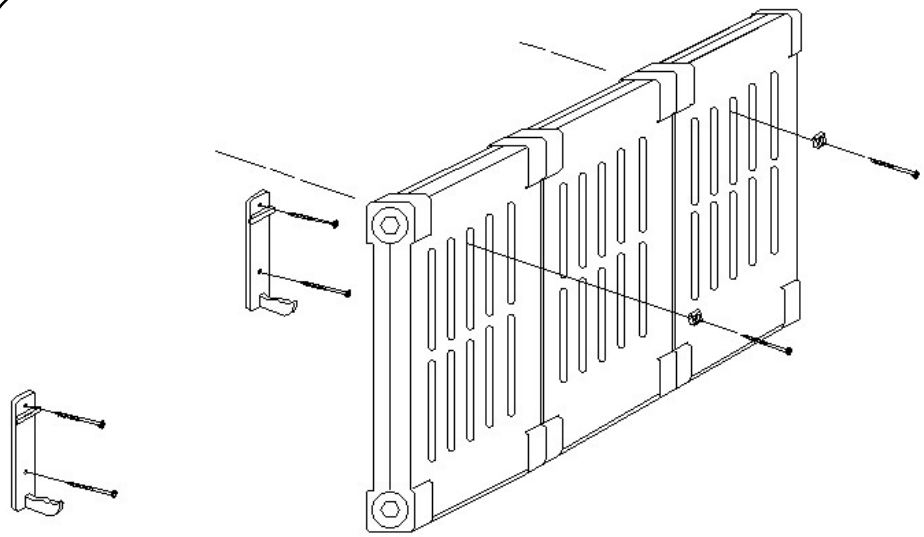

NOTE : Ne pas installer correctement les supports peut entraîner des risques de blessures corporelles ou des dommages matériels importants.

1. Repérer un emplacement pour ancrer à la structure du mur chacun des supports muraux. Les positionner pour une bonne répartition de la charge selon la longueur du radiateur. Un détecteur de montant peut être nécessaire.

2. La hauteur d'installation est à déterminer selon la disposition voulue.

3. Mettre les supports au niveau et marquer les trous. Pré-percer les deux trous de chaque support.

4. Fixer fermement les supports au mur à l'aide des vis 3½".

5. Positionner et centrer le radiateur sur les supports.

6. Insérer les vis de 6" dans les brides (coins arrondis vers l'intérieur du radiateur) et au travers du radiateur afin de sécuriser le radiateur à la structure du mur. **NE PAS TROP SERRER**.

7. Vérifier que tout est solidement ancré avant le raccordement.

© 2023 ECORAD INC