ECORAD®

LE CONFORT DU PASSÉ. **LA PERFORMANCE** D'AUJOURD'HUI.

SPÉCIFICATIONS TECHNIQUES

RESTAURATION

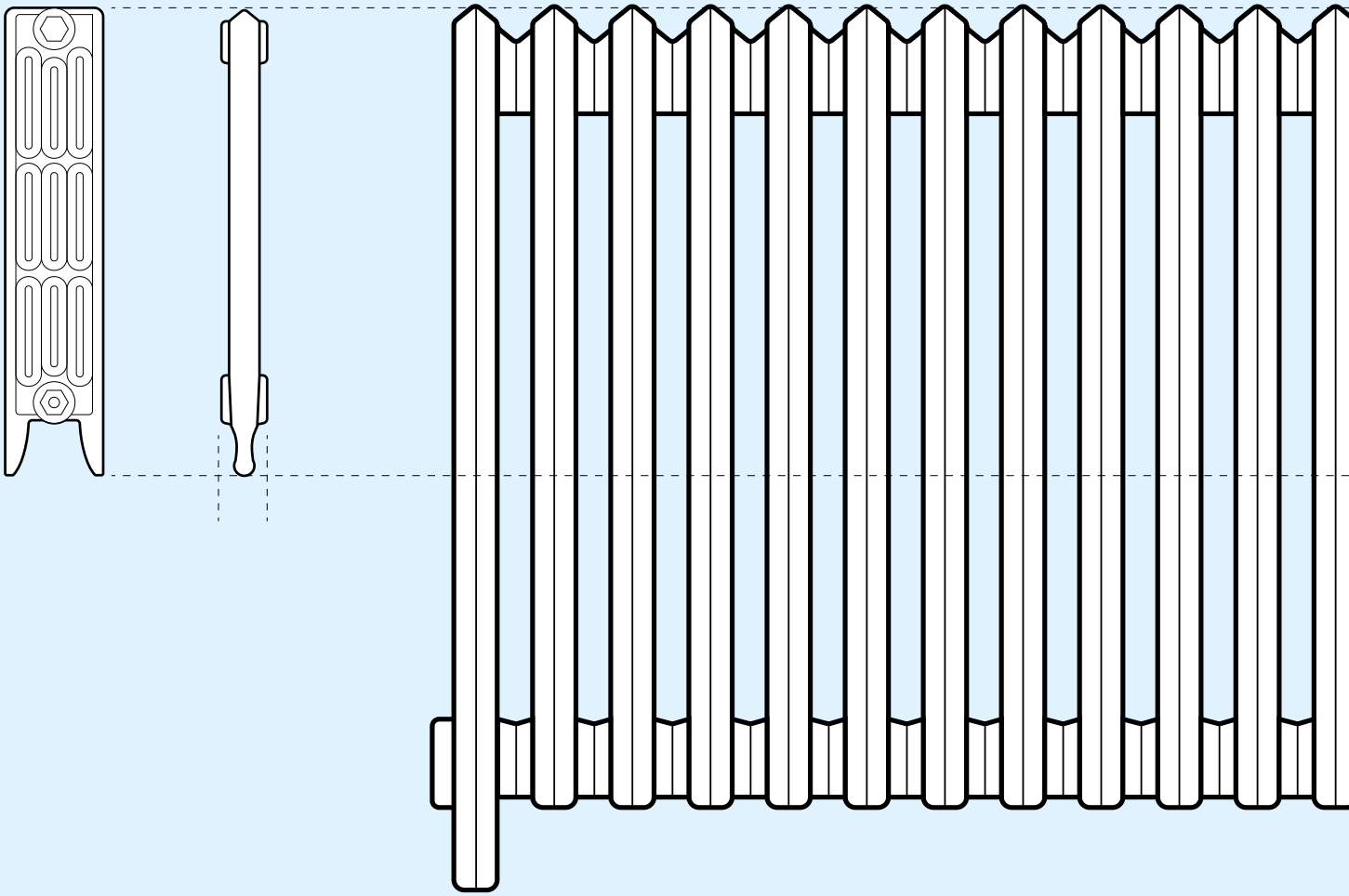

VEUILLEZ COMMUNIQUER AVEC NOUS POUR PLUS D'INFORMATION.

1 855 632-6723
ECORADINC.COM
INFO@ECORADINC.COM

Informations et spécifications

Radiateurs en fonte restaurés pour un système de chauffage central

Les puissances calorifiques indiquées dans ce document sont calculées en fonction de la surface de chauffage en pieds carrés par section de radiateur fournie par les fabricants d'origine tels que American Radiators co, Bundy Radiators, Detroit Heating Lighting Co, Dominion Rad Co, Gurney Heater MFG Co., Gurney Massey Co, H.B. Smith Co, Imperial Rad co ltd, King Radiator Company, National Rad Co, Pierce Butler Mfg, Plessis Ltd, Scott Valve Company, Tatcher Furnace Co, Taylor Forbes, The Standard Radiator Mfg. Co, Union Radiator Co, United States Radiator Corporation.

Réducteurs : 1 ¼, 1, ¾, ½ in	**Eau incluse :** purgeur	**Matériel :** radiateur en fonte
Filets : droit, gauches	**Vapeur incluse :** trou 1/8po NPT	**Finition :** peinture émail acrylique
Emplacements d'entrée/sortie : HBCO, BBCO, HBMC, 1PIPE, Siamois	**Pression maximale :** 30 PSI eau, 15 PSI vapeur	**Garantie :** 1 an

Types de branchements

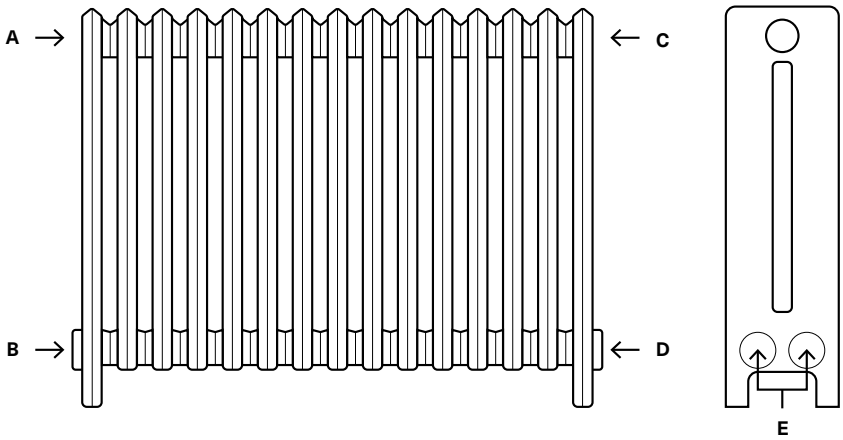

ENTRÉE/ SORTIE	CODE
A, B	HBMC
A, D	HBCO
B, D	BBCO
B	1PIPE
E	SIAMOIS

Tableau de puissance calorifique par section pour
radiateur de type vintage

Reportez-vous aux tableaux ci-dessous pour déterminer la puissance calorifique par section de radiateur

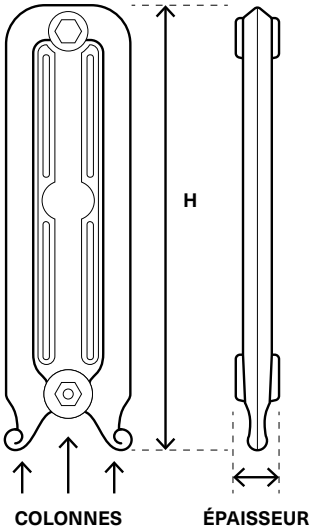

Fabriqués entre 1870 et 1926, comprennent des modèles tels que; Beaver, Canada, Detroit, Dominion, Gurney, National, Peerless, Richmond, Rococo, Safford, Sovereign, Union.

					OUTPUT				
	Colonnes	Épaisseur ⟷	Hauteur ↕	Surface chauffante	Puissance à 140 °F	Puissance à 160 °F	Puissance à 175 °F	Puissance à 185 °F	Puissance à 215 °F
RADIATEUR DE TYPE VINTAGE	**NO.**	**POUCES**		**PIEDS CARRÉS**	**BTU**	**BTU**	**BTU**	**BTU**	**BTU**
	Deux	2,5 - 3,5	38	4	360	520	640	720	960
			32	3,33	300	433	533	599	799
			26	2,66	239	346	426	479	638
			23	2,33	210	303	373	419	559
			20	2	180	260	320	360	480
	Trois	2,5	38	5	450	650	800	900	1200
			32	4,5	405	585	720	810	1080
			26	3,75	338	488	600	675	900
			23	3	270	390	480	540	720
			20	2,25	203	293	360	405	540
	Quatre	3	38	8	720	1040	1280	1440	1920
			32	6,5	585	845	1040	1170	1560
			26	5	450	650	800	900	1200
			23	4	360	520	640	720	960
			20	3	270	390	480	540	720
		4	38	8	720	1040	1280	1440	1920
			32	6,66	599	866	1066	1199	1598
			26	5,33	480	693	853	959	1279
			23	4,66	419	606	746	839	1118
			20	4	360	520	640	720	960

Tableau de puissance calorifique par section pour
radiateur de type carré

Reportez-vous aux tableaux ci-dessous pour déterminer la puissance calorifique par section de radiateur

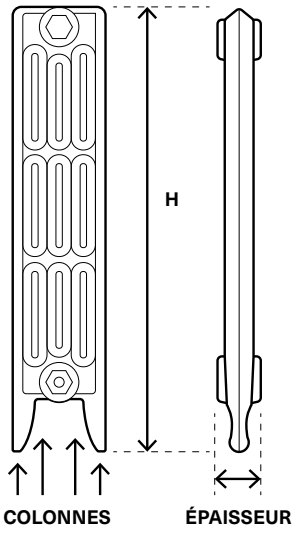

Fabriqués entre 1920-1940, comprennent des modèles tels que; Aero, Cameo, Copley, Corona, Corto, Eastwood, Fero, McSport, Plessis, Warden King, Windsor

					OUTPUT				
	Colonnes	Épaisseur ⟷	Hauteur ↕	Surface chauffante	Puissance à 140 °F	Puissance à 160 °F	Puissance à 175 °F	Puissance à 185 °F	Puissance à 215 °F
RADIATEUR DE TYPE CARRÉ	**NO.**	**POUCES**		**PIEDS CARRÉS**	**BTU**	**BTU**	**BTU**	**BTU**	**BTU**
	Trois	2,5	38	3,5	315	455	560	630	840
			32	3	270	390	480	540	720
			26	2,33	210	303	373	419	559
			23	2	180	260	320	360	480
			20	1,75	158	228	280	315	420
	Quatre		38	4,25	383	553	680	765	1020
			32	3,5	315	455	560	630	840
			26	2,75	248	358	440	495	660
			23	2,5	225	325	400	450	600
			20	2,25	203	293	360	405	540
	Cinq		38	5	450	650	800	900	1200
			32	4,33	390	563	693	779	1039
			26	3,5	315	455	560	630	840
			23	3	270	390	480	540	720
			20	2,66	239	346	426	479	638
	Six		38	6	540	780	960	1080	1440
			32	5	450	650	800	900	1200
			26	4	360	520	640	720	960
			23	3,5	315	455	560	630	840
			20	3	270	390	480	540	720